Preforma PCO 1881 - 24,5 g MLY N- 94,70mm

SPECIFICHE TECNICHE	
DESCRIZIONE	PREFORMA IN PET PCO 1881 - 24,5 g MLY N - 94,70mm
TIPOLOGIA COLLO	PCO 1881
PESO	24,5 g - 94,70mm
PESO COLLO	3,72 +/- 0,5 g

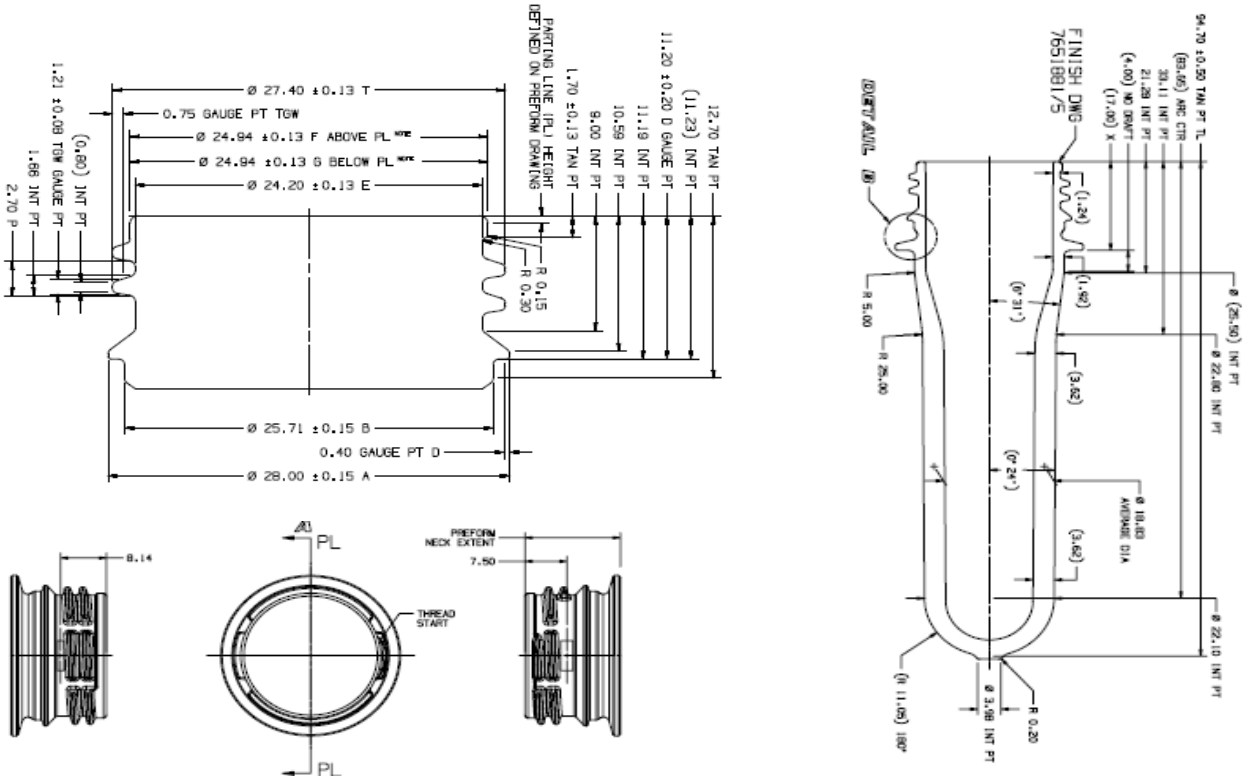

MATERIALE	PET / R-PET
PESO SPECIFICO	1,335 g/cm^2
IMBALLAGGIO	Pallet 100x120 cm e 120x120 cm Octabin 120x12Ox118 cm e 100x120x118 cm Busta Polietilene 200x2S0 cm o 190+20+20x250 cm
STOCCAGGIO	• Immagazzinare il prodotto in luogo asciutto non esposto ai raggi solari • Numero massimo octabin sovrapponibili 3 • Prima dell'uso conservare per 24h in ambiente a temperatura tra i 18°- 40° C • Utilizzare il prodotto entro 12 mesi dalla data di ncevimento
NOTE	